Profil płaski
1 : 4

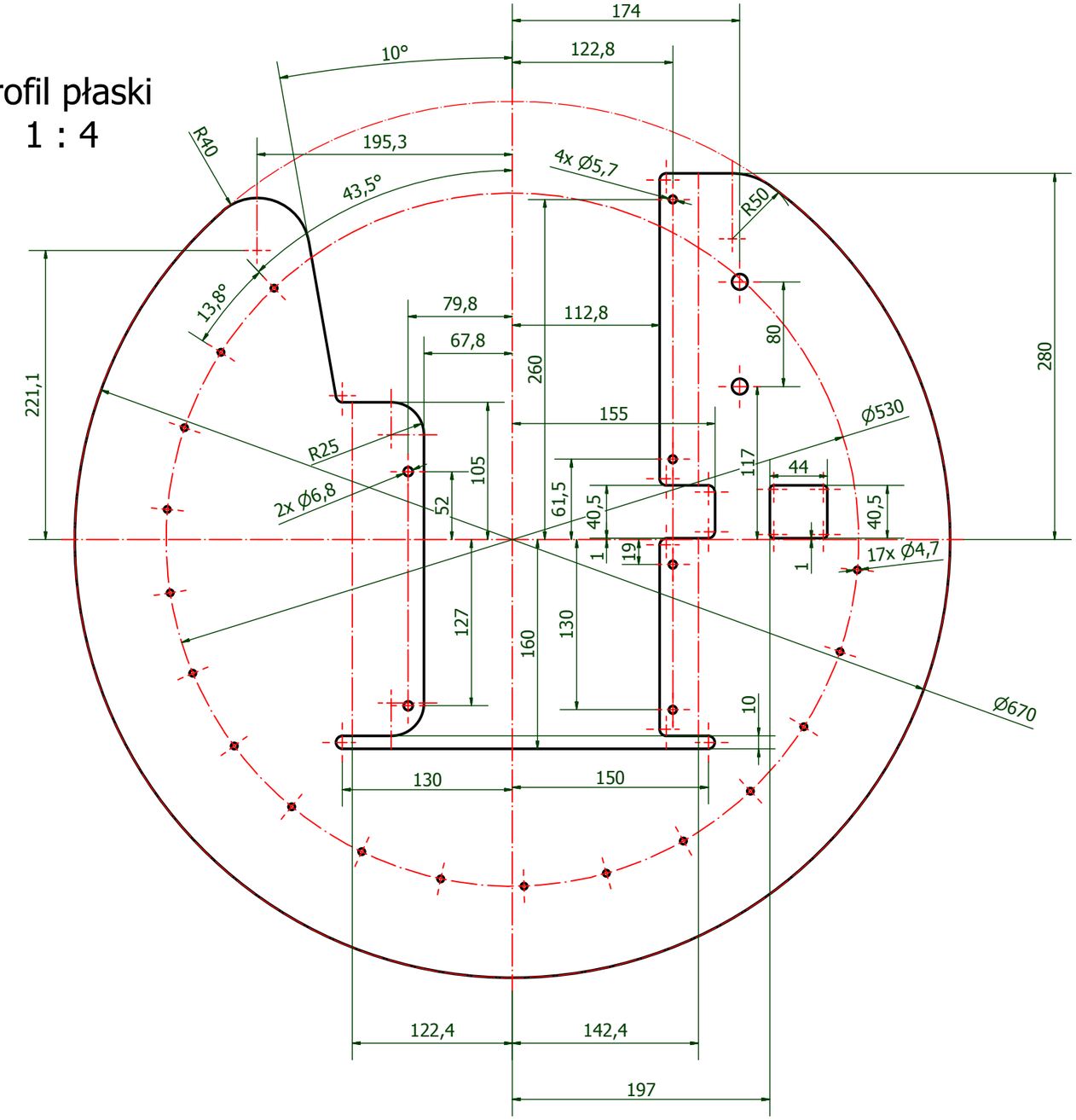

SKALA
1 : 6

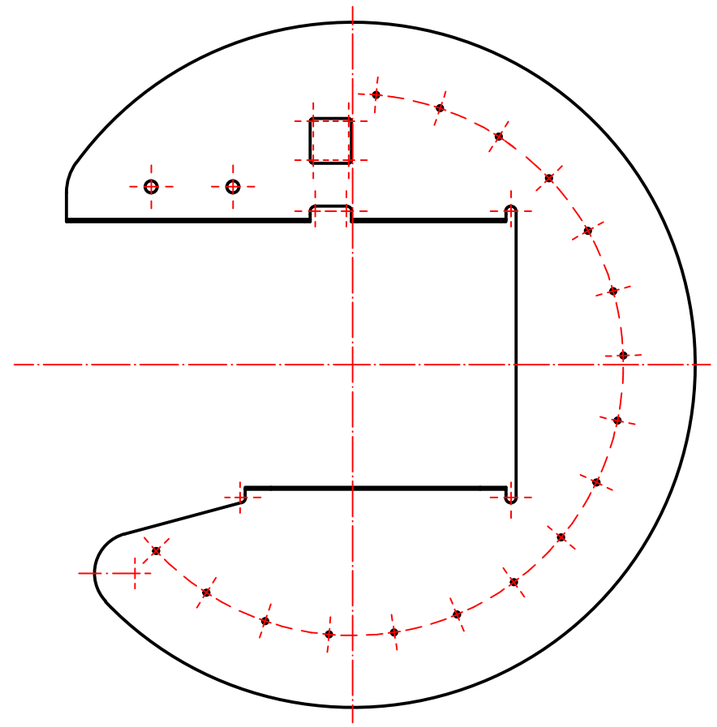

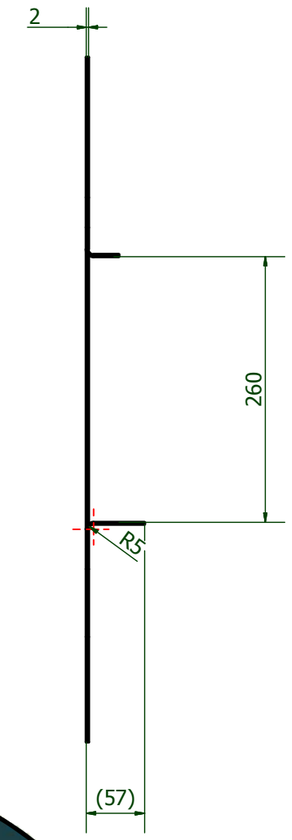

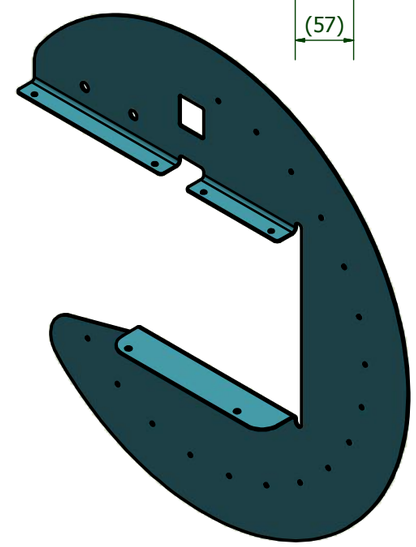

2,5

1) Ostre krawędzie stępic
2) Nietolerowane wymiary wykonac w IT 11
3) Chromianować
4) Malować proszkowo
5) Maskować otwory przed malowaniem

Konst.wiod.	JG		Nr rysunku	Nazwa przedmiotu	Materiał	Ilość szt.
Konstruował		data	505	OBRZEZE-PRAWE	PA13	1
Zatwierdził			Nazwa pliku	OBRZEZE-PRAWE.idw		
Podz: 1:4	NARODOWE CENTRUM BADAŃ JĄDROWYCH				Format A3	Arkusz 1 / Il.ark. 1